LAVAT
Laboratory and Vacuum Technique

Tovární ulice 35
281 03 Radim u Kolína
Česká Republika

www.lavat.cz
info@lavat.cz
321 792 312

Kříž redukční KF 40/25 N

ZÁK. ČÍSLO: 2932 65 0000

Kříž redukční KF 40/25 N

Technické údaje

Materiál	Nerez
KF(1)	KF40
KF(2)	KF25
Rozsah pracovních tlaků	400 kPa -10-8 Pa
Těsnost lepší než	400 kPa -10-5 Pa
Rozměry (A x B)	65 x 56,5 mm

Fotogalerie

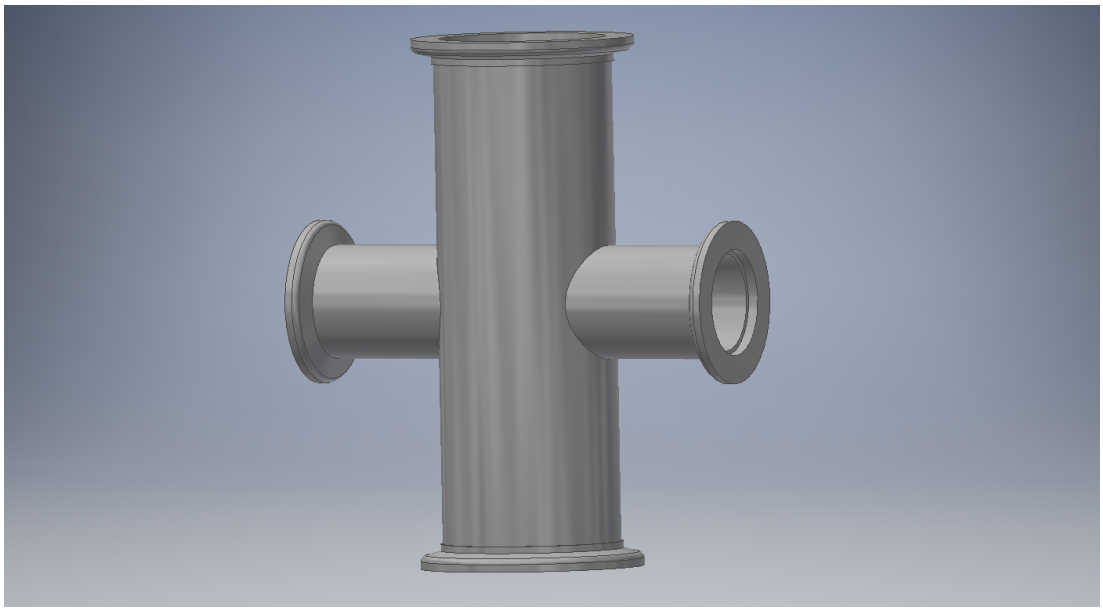

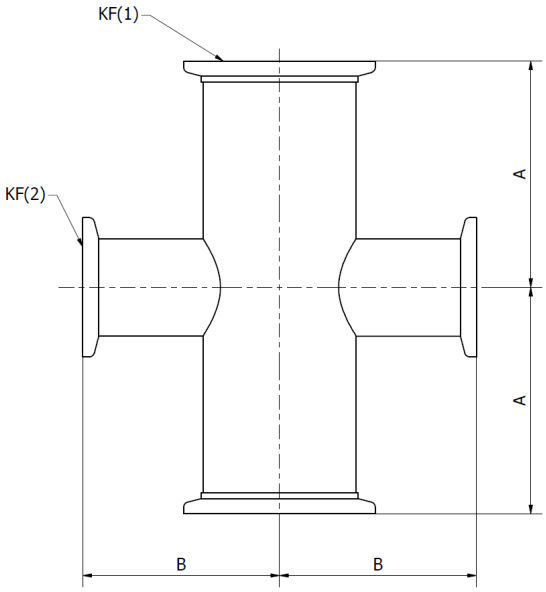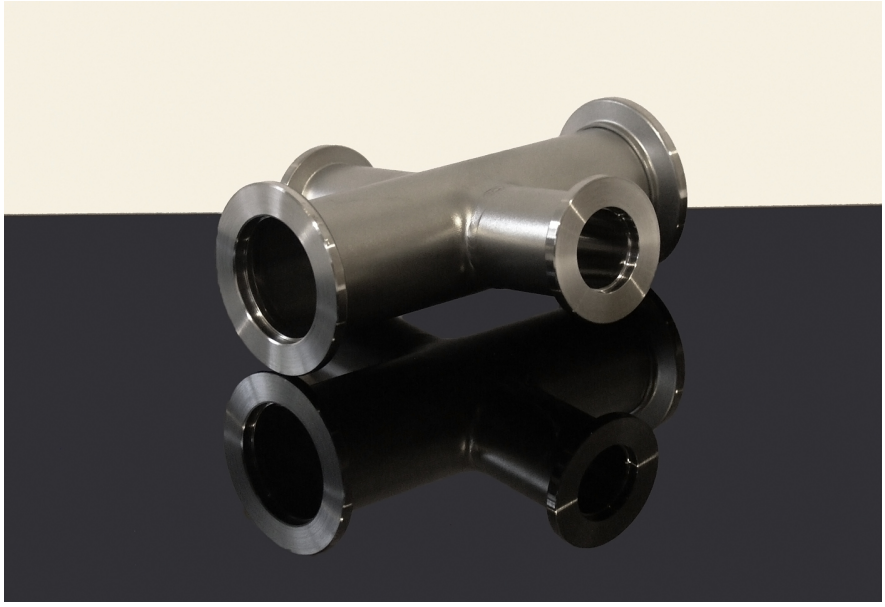
KF(1)
KF(2)
A
A
B
B