LAVAT
Laboratory and Vacuum Technique

Tovární ulice 35
281 03 Radim u Kolína
Česká Republika

www.lavat.cz
info@lavat.cz
321 792 312

Reducer withflare KF 16-14 x 1,5 SS

ZÁK. ČÍSLO: 2936 00 0770

Reducer withflare KF 16-14 x 1,5 stainless steel

Technické údaje

Material	Stainless steel
DN	16
Dimensions (A x B x C x D)	16 x M14 . 1,5 x 32 x 6 mm
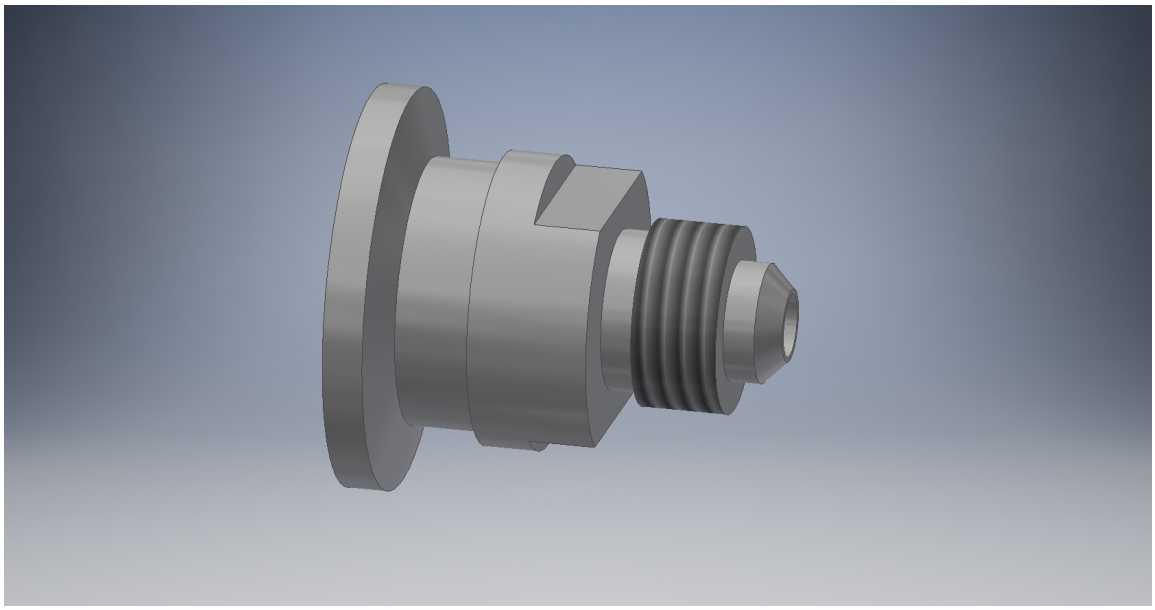
Fotogalerie