LAVAT
Laboratory and Vacuum Technique

Tovární ulice 35
281 03 Radim u Kolína
Česká Republika

www.lavat.cz
info@lavat.cz
321 792 312

Ventil rohový ruční KF 16

ZÁK. ČÍSLO: 2985 00 0000

Ventil slouží ve vakuových rozvodech jako zavzdušňovací nebo napouštěcí s možností uzavření. Je určen pro zařízení s minimálním tlakem 1.10-5 Pa a maximální provozní teploty 55° C. Ventil je možno připojit přímo na aparaturu nebo může být připevněn na panelu pomocí závitu M14 x 1. Při použití ventilu jako napouštěcího je napuštění plynu hrubé a není jeho množství kalibrované. Těleso ventilu a díly, které jsou ve styku s čerpaným plynem jsou z nerezové oceli, těsnící elementy jsou z teflonu (PTFE).

Technické údaje

Těsnost	1 x 10-5 Pa.l.s-1
Příruby pro rychlospoj	KF 16
Ovládání ventilu	Ruční
Vnější rozměry	112 x 40 x 40 x 82 mm
Hmotnost	0,16 kg

Fotogalerie

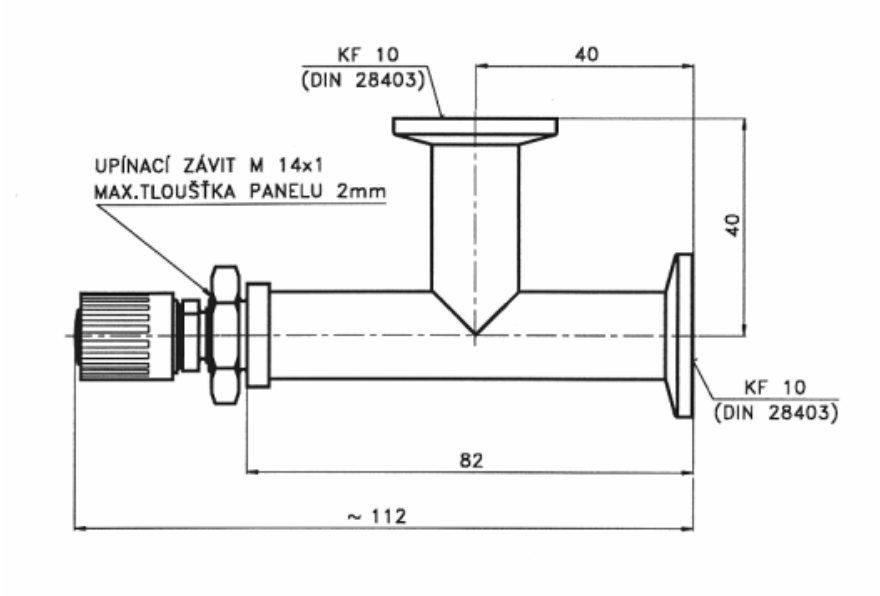
KF 10
(DIN 28403)
40
UPÍNACÍ ZÁVIT M 14x1
MAX.TLOUŠŤKA PANELU 2mm
40
KF 10
(DIN 28403)
82
~ 112