LAVAT
Laboratory and Vacuum Technique

Tovární ulice 35
281 03 Radim u Kolína
Česká Republika

www.lavat.cz
info@lavat.cz
321 792 312

Rohový kus KF 40 N

ZÁK. ČÍSLO: 2932 17 0000

Rohový kus KF 40 N

Technické údaje

Materiál	Nerez
Příruby	KF40
Rozsah pracovních tlaků	400 kPa -10-8 Pa
Těsnost lepší než	400 kPa -10-5 Pa
Rozměry (A x B)	65 x 65 mm

Fotogalerie

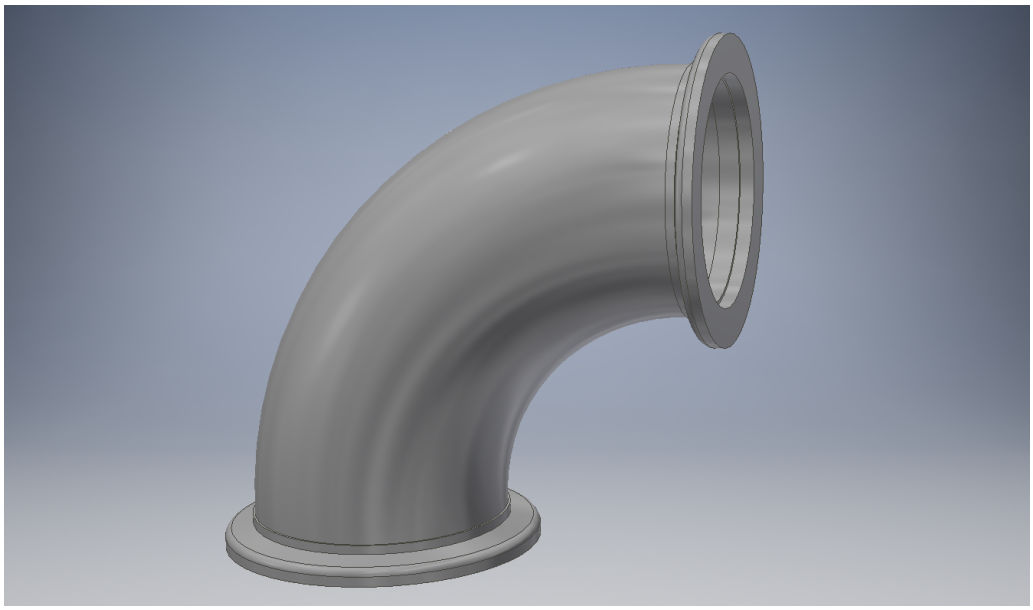

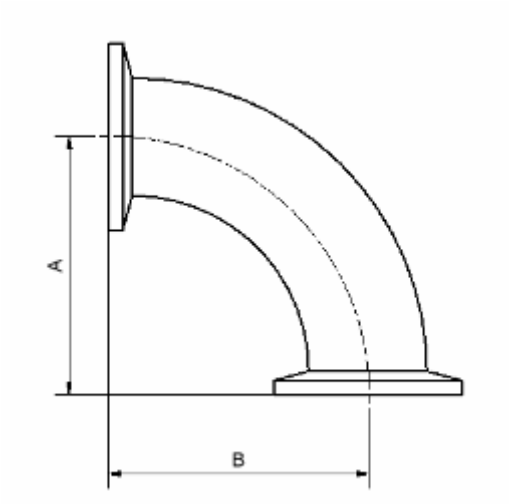
A
B